FADINI
el abre verjas

A·D·S AUTOMATIC DOOR SPECIALIST

Puertas & Portones Automaticos S.A. de C.V.

¡Nuestra pasión es la Solución!....

»FOTOCELDA INFRARROJA 30MTS MARCA FADINI MOD.DIFO 33.

MANUAL DE INSTALACION

Descargar en PDF
Versión Digital.

(229) 461-7028
portonesautomaticos@adsver.com.mx
portonesautomaticos@prodigy.net.mx

RESIDENCIAL COMERCIAL INDUSTRIAL

MEMBER IDA International Door Association

V06.23

»FOTOCELDA INFRARROJA 30MTS MARCA FADINI MOD.DIFO 33.

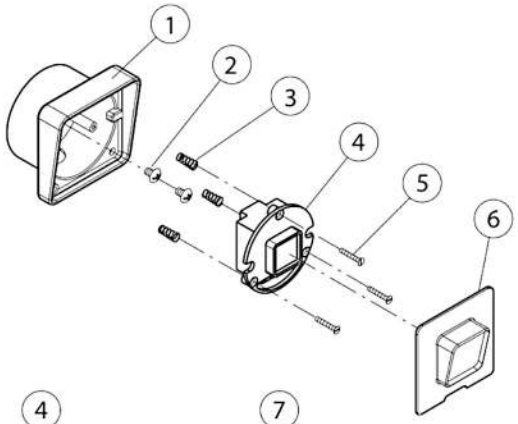

1 - Contenedor para empotrar fotocélula de nylon o de aluminio
2 - Tornillo de fijación M5x10 TC
3 - Resorte cónico
4 - Módulo receptor
5 - Tornillo de regulación M3x20 TSC
6 - Placa de protección
7 - Módulo proyector
8 - Bornera del programador serie Elpro

(*) La distancia disminuie del 30-50% cerca en presencia de niebla, lluvia o polvos.

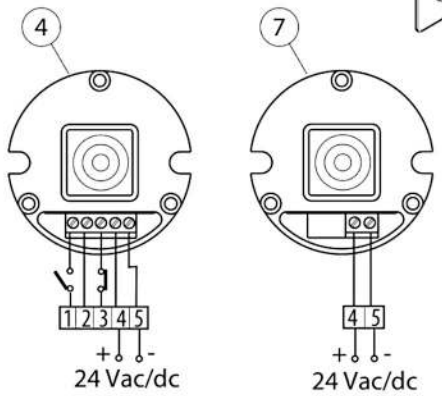

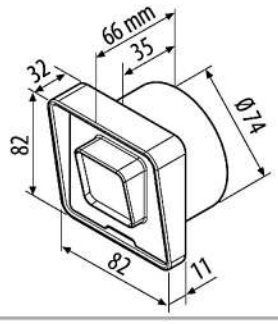

Fig. 2

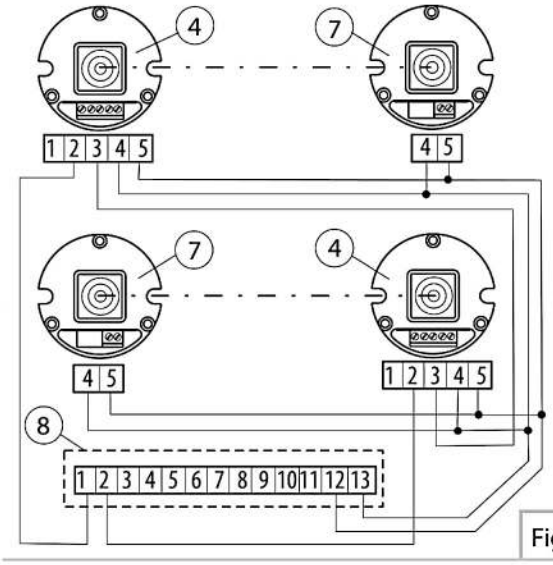

Fig. 3

Datos técnicos	
Alimentación	24 Vac/dc
Absorción proyector	40 mA
Absorción receptor	50 mA
Frecuencia luz modulada	1.100 Hz
Temperatura de trabajo	-10 °C +60 °C
Contacto de salida	1 A - 125 V - 60 VA max
Peso par de fotocélulas	270 g
Distancia de trabajo - cod. 330L	12 m (*)
Distancia de trabajo - cod. 331L	30 m (*)
Material: nylon cargado	nylon caricato
Grado de protección	IP 44

FADINI
el abre verjas

A·D·S AUTOMATIC DOOR SPECIALIST
Puertas & Portones Automaticos S.A. de C.V.
¡Nuestra pasión es la Solución!....

»FOTOCELDA INFRARROJA 30MTS MARCA FADINI MOD.DIFO 33.

Realizar una correcta instalación según las Normas EN 12453 y EN 12445.

INSTALACIÓN Y FUNCIONAMIENTO

- Para un centrado perfecto de las fotocélulas es necesario fijar los dos contenedores ***1*** uno frente a otro, alineados a la misma altura respecto al suelo.
- Realizar las conexiones eléctricas según el esquema del proyector ***7*** y del receptor ***4*** (Fig. 1).
- Fijar el componente ***4*** y ***7*** al contenedor ***1***.
- **Centrado de las fotocélulas:** regular mediante los tres tornillos de fijación ***5*** el componente ***4*** y ***7*** al contenedor ***1***: para comenzar, alinear el receptor ***4***, luego el proyector ***7***. Está centrado cuando el lente del receptor ***4*** no está iluminado por el led rojo interno.
- Una vez centradas las fotocélulas, introducir la placa de protección ***6***.

IMPORTANTE: Si se instalan dos pares de fotocélulas (Fig. 3) una al lado de la otra, es necesario fijar al lado del proyector ***7*** de un par el receptor ***4*** del otro par.

Por medio de la presente Meccanica Fadini snc declara que la fotocélula DIFO 33 cumple con los requisitos esenciales y cualesquiera otras disposiciones aplicables o exigibles de las Directivas 2014/30/UE y 2014/35/UE.

A·D·S AUTOMATIC DOOR SPECIALIST
Puertas & Portones Automaticos S.A. de C.V.
¡Nuestra pasión es la Solución!....

Descargar en PDF
Versión Digital.
(229) 461-7028
portonesautomaticos@adsver.com.mx
portonesautomaticos@prodigy.net.mx

RESIDENCIAL COMERCIAL INDUSTRIAL
MEMBER IDA International Door Association

V06.23